Tolerância Lineares Não especificada								Tolerância angulares			
acima de	0,5	10	20	50	100	1000	0	10°	50°	120°
até	10	20	50	100	1000	2000	10°	50°	120°	400°
tol.	±0,03	±0,05	±0,07	±0,10	±0,15	±0,75	±1°	±2°	±3°	±5°
Para dimensões abaixo de 0,5mm, a tolerância deverá ser indicada junto à dimensão correspondente										

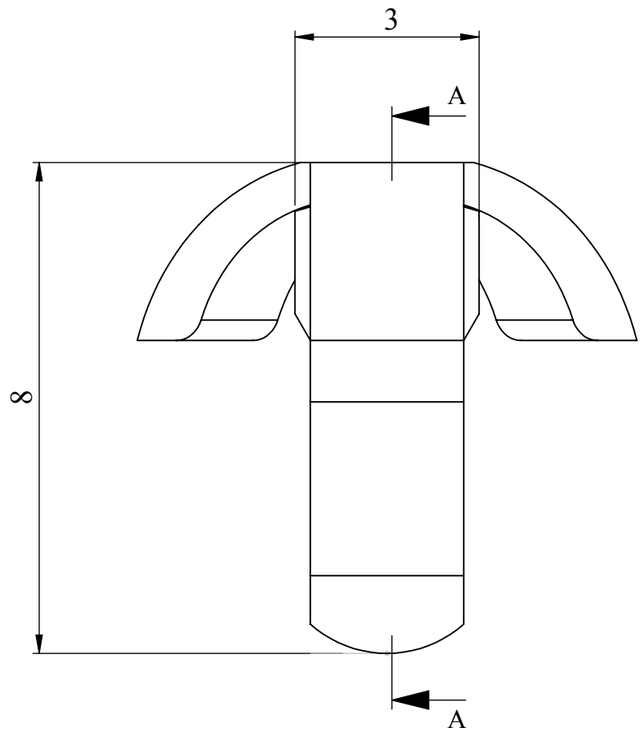

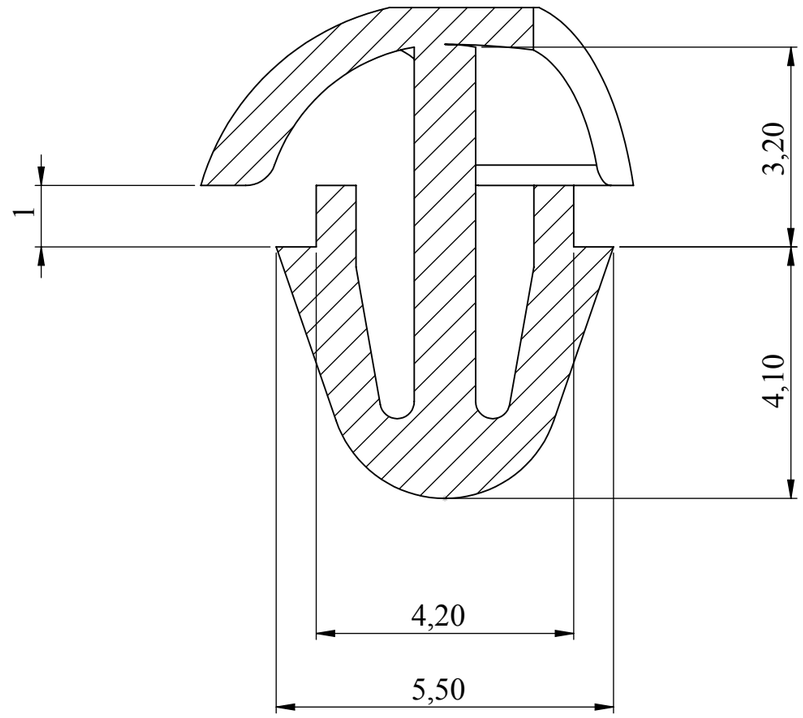

SECTION A-A

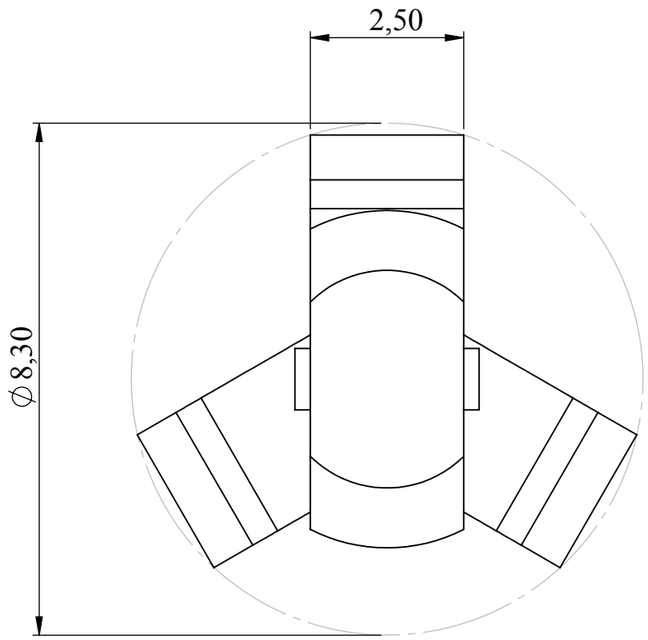

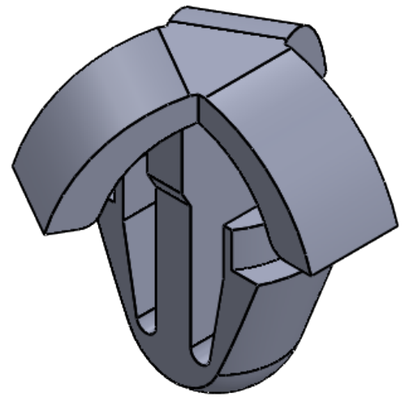

POS.	DOCUMENT	QTY	MATERIAL	FINAL MEASURES	UNITY
-	Technical drawing	-	PA66-V0	8,00 x 8,30 x 8,30	MM

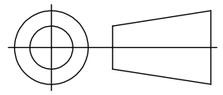

FOLHA: -

ESCALA: 10/1

REVISÃO: 00

DATA: 19/08/2020

CÓDIGO: DPA 0248

DESENHADO	Hugo Leonardo	DATA 19/08/2020
CONFERIDO	Marcio Frois	DATA 19/08/2020
APROVADO	Marcio Frois	DATA 19/08/2020

TÍTULO: 2014/2 - Fixing Push in Clip, Ø hole 4mm, thickness 1,4 / 2,6mm, 8mm high

CLIENTE

DES. REFER.